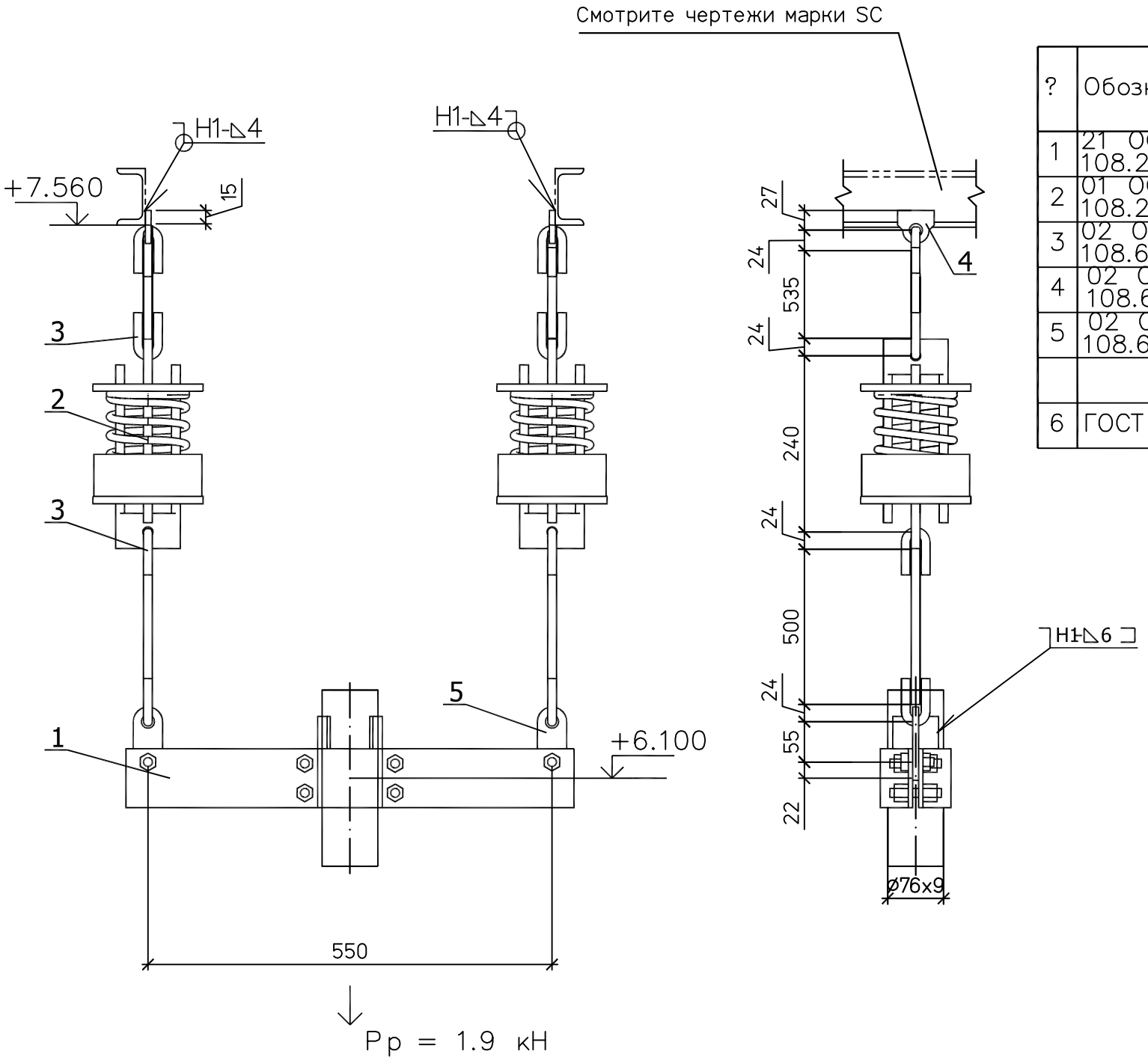


Спецификация на 1 комплект

| ? | Обозначение | Наименование | Кол | Материал | Масса ед. | Масса общ. | Примечан |
|---|---|---|---|---|---|---|---|
| 1 | 21 ОСТ 108.275.56–80 | Блок хомутовый 76 | 1 | Сборный | 5,37 | 5,37 | |
| 2 | 01 ОСТ 108.275.58–80 | Блок пружинный | 2 | Сборный | 5.5 | 11.0 | |
| 3 | 02 ОСТ 108.643.01–80 | Ушко | 4 | 20 ГОСТ 1050-88 | 0.12 | 0.48 | |
| 4 | 02 ОСТ 108.632.01–80 | Тяга с проушиной | 2 | Сборный | 1.15 | 2.3 | L уточни на монт |
| 5 | 02 ОСТ 108.632.02–80 | Тяга с серьгой | 2 | Сборный | 1.26 | 2.52 | L уточни на монт |
| | | | | | | | |
| 6 | ГОСТ 9467–75 | Электроды | | Э42А | | 0.1 | |

Итого: 21.77 кг

План расположения

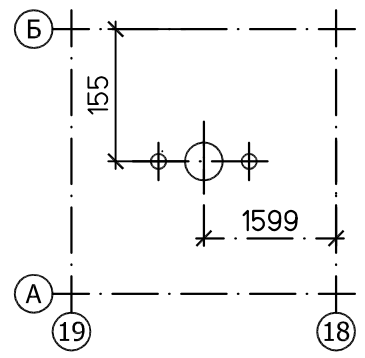


| Характеристики пружины | | | | | | | | | | |
|---|---|---|---|---|---|---|---|---|---|---|
| Табличные данные | | | В монтаж. сост. | | В рабочем сост. | | В холод. сост. | | Нагрузка на пружину при гидроисп. | Нагрузка на несущие конструкции |
| Допускаемая рабочая нагрузка | Прогиб при допускаемой | Высота пружины в своб. сост. | Высота пружины | Нагрузка на пружину | Высота пружины | Нагрузка на пружину | Высота пружины | Нагрузка на пружину | | |
| Рмакс.кН | раб. нагр. Lмакс.мм | Нсв. мм | Нмонт.мм | Рмонт.кН | Нраб. мм | Рраб.кН | Нхол. мм | Рхол.кН | Рг. кН | Р, кН |
| 1.26 | 140 | 270 | 105 | 0.7 | 94 | 0.9 | 104 | 0.71 | 1.8 | 2.7 |

1. Монтажный чертеж №1350.12.38А–30UHJ–1600–TD л.33.
2. Технические требования к сварке деталей опор трубопроводов смотрите ОСТ 108.275.50–80.

| Изм. | Кол.уч. | Лист | №док. | Подп. | Дата |
|---|---|---|---|---|---|
| Н. контр. | | Михеев | | | |
| Проверил | | Шкитилева | | | |
| Разработал | | Сапонджян | | | |

1350.12.38А–30UHJ–1600–TD

Объекты III очереди строительства ЗАО СГК (ТЭЦ)

Трубопроводы машзала БВД в осях 16–28 в рядах А–В и внутристанционные трубопроводы

| Стадия | Лист | Листов |
|---|---|---|
| р | 35.2 | |

Рециркуляция ПЭН ВД №№8,9. Часть 2/2. Пружинная подвеска 32.

ОТКРЫТОЕ АКЦИОНЕРНОЕ ОБЩЕСТВО ИНСТИТУТ ТЕПЛОЭЛЕКТРОПРОЕКТ НИЖНИЙ НОВГОРОД

Взам. инв. №

Подпись и дата

Инв. № подл. 83547